Manuel d'utilisation de l'électrolyseur au sel



Série Écran Tactile



Série LED

*Tout d'abord, nous vous exprimons notre plus sincère gratitude d'avoir choisi nos produits.
*Veuillez lire attentivement ce manuel avant toute utilisation.
*Veuillez conserver ces instructions dans un endroit facilement accessible et les garder précieusement.
*Pour en savoir plus, veuillez scanner le code QR à gauche.

Green Element

VER : Juil. 2026

Models

GR-SaltMax-Touch Screen-15g/h	GR-SaltMax-LED-15g/h
GR-SaltMax-Touch Screen-20g/h	GR-SaltMax-LED-20g/h
GR-SaltMax-Touch Screen-25g/h	GR-SaltMax-LED-25g/h
GR-SaltMax-Touch Screen-30g/h	GR-SaltMax-LED-30g/h
GR-SaltMax-Touch Screen-35g/h	GR-SaltMax-LED-35g/h
GR-SaltMax-Touch Screen-40g/h	GR-SaltMax-LED-40g/h
GR-SaltMax-Touch Screen-45g/h	GR-SaltMax-LED-45g/h
GR-SaltMax-Touch Screen-50g/h	GR-SaltMax-LED-50g/h

Sommaire

1. Remarques spéciales 1
2. Sécurité électrique 1
3. Principe de fonctionnement de la désinfection sécurisée 2
4. Caractéristiques du produit 2
5. Tableau des modèles 3
6. Schéma de structure 3
7. Schéma dimensionnel (unité : mm) 6
8. Niveaux d'équilibre chimique de l'eau recommandés 8
9. Période de cycle de l'électrode 8
10. Niveau de sel 9
11. Ajout et retrait de sel dans l'eau de la piscine 10
12. Schéma de principe d'installation 11
13. Guide d'installation 11
14. Panneau de commande 17
15. Préparations avant utilisation 18
16. Guide d'utilisation de la Série LED 19
17. Guide d'utilisation de la Série Écran Tactile 24
18. Entretien quotidien de l'électrolyseur 33
19. Entretien hivernal 33
20. Guide de nettoyage de la cellule d'électrolyse 34

1. Remarques spéciales



Tous les produits marqués de ce symbole indiquent que le produit ne doit pas être mélangé ou éliminé avec vos déchets ménagers en fin de vie. Il est de la responsabilité de l'utilisateur d'éliminer ce type de déchets en les déposant dans un point de recyclage adapté à la collecte sélective des déchets d'équipements électriques et électroniques. Le recyclage et le traitement appropriés de ces déchets contribuent de manière essentielle à la préservation de l'environnement et à la santé des utilisateurs. Pour plus d'informations concernant les points de collecte de ce type de déchets, veuillez contacter le revendeur auprès duquel vous avez acquis le produit ou votre autorité municipale.

1.1 Avertissement

① Tous les raccordements électriques doivent être effectués par un électricien qualifié et agréé, conformément aux normes en vigueur dans le pays d'installation ou, à défaut, conformément à la norme internationale CEI 60364-7-702.

② Avant toute opération d'entretien ou de manipulation, assurez-vous que l'électrolyseur au sel est débranché, que toutes les machines sont éteintes et que la source d'alimentation est coupée.

③ Le personnel d'installation doit lire attentivement ce manuel avant l'installation. En cas d'utilisation incorrecte ou d'erreur de manipulation, veuillez contacter le revendeur agréé le plus proche ou contacter le service d'assistance technique.

④ Lorsque des pièces sont endommagées, veuillez privilégier l'achat de pièces de rechange auprès du fabricant ou d'un revendeur agréé.

⑤ Pour réduire le risque de blessure, ne laissez pas les enfants utiliser ce produit.

⑥ L'entretien ne doit être effectué que par des professionnels qualifiés de l'entretien des piscines.

2. Sécurité électrique

2.1 Électricien qualifié

Il est fortement recommandé de faire appel à un électricien qualifié pour effectuer tous les travaux électriques liés à l'installation de l'électrolyseur au sel. Il possède l'expertise nécessaire pour réaliser les raccordements électriques en toute sécurité et conformément aux normes électriques locales.

2.2 Protection différentielle (DDR / GFCI)

Assurez-vous que l'électrolyseur et les raccordements électriques associés sont protégés par un disjoncteur différentiel de fuite à la terre (GFCI/DDR). C'est un dispositif de sécurité essentiel qui protège contre les chocs électriques dans les environnements humides tels que les piscines.

2.3 Tension et câblage

Utilisez la tension et le câblage appropriés recommandés par le fabricant de l'électrolyseur. Assurez-vous que l'alimentation électrique répond aux exigences spécifiées dans le manuel de l'électrolyseur.

2.4 Résistance aux intempéries

Tous les composants électriques, y compris les connexions et les prises, doivent être résistants aux intempéries. Cela empêche les infiltrations d'eau et minimise les risques électriques.

2.5 Distance par rapport à la source d'eau

Installez les composants électriques, les prises et les connexions à une distance de sécurité des sources d'eau afin d'éviter tout contact accidentel avec l'eau.

2.6 Isolation et coupure

Installez un interrupteur d'arrêt ou un disjoncteur facilement accessible à proximité de l'électrolyseur. Cela permet d'isoler rapidement l'alimentation électrique lors de l'entretien ou en cas d'urgence.

2.7 Vérification régulière

Vérifiez régulièrement que les composants électriques ne présentent pas de signes d'usure, de dommages ou de corrosion. Assurez-vous que les fils et les connexions restent bien fixés.

2.8 Précautions de sécurité

- Utilisez un équipement de protection individuelle (EPI) approprié pour les travaux de raccordement électrique. Évitez de manipuler des composants électriques dans des zones humides afin de réduire le risque de choc électrique.
- L'appareil ne doit pas être utilisé lorsqu'il n'y a pas de débit d'eau dans la cellule.
- La cellule doit être placée dans un endroit bien ventilé pour éviter l'accumulation dangereuse de gaz hydrogène.
- N'installez jamais la cellule avant le filtre, car l'hydrogène généré pourrait s'accumuler dans le filtre et provoquer une explosion.
- L'électrolyseur doit être le dernier élément traversé par l'eau avant son retour dans la piscine. Sinon, le gaz généré dans la cellule pourrait s'accumuler dans le circuit et provoquer une explosion.

3. Principe de fonctionnement de la désinfection sécurisée de la piscine

L'électrolyseur utilise l'électrolyse pour décomposer le sel (NaCl) présent dans la piscine afin de former du chlore (Cl2). L'unité de commande de l'électrolyseur peut réguler la production de chlore en modifiant le flux de courant électrique traversant l'électrode en titane située dans le boîtier de la cellule. Le chlore est un agent désinfectant efficace couramment utilisé dans les piscines ; il peut inhiber la croissance des bactéries et des champignons.

$2NaCl+2H_2O=2NaOH+H_2\uparrow+Cl_2\uparrow$

$Cl_2+2NaOH=NaCl+NaClO+H_2O$

4. Caractéristiques du produit

4.1 Commodité et diffusion constante d'un désinfectant pur à base de chlore.

4.2 Plus besoin d'agents nettoyants chimiques artificiels susceptibles de provoquer des irritations de la peau et des yeux. Il vous suffit d'ajouter du sel naturel dans la piscine.

4.3 La quantité de sel dans l'eau est si faible que vous ne sentez ni le goût ni l'odeur du sel.

4.4 L'électrode est fabriquée en titane, un matériau durable et résistant à la corrosion.

4.5 Facile à installer et à utiliser.

4.6 L'eau n'a pas la forte odeur de chlore car le chlore n'est pas ajouté directement dans la piscine.

5. Tableau des modèles

Conditions de fonctionnement et données techniques					
Tension d'entrée	AC100-240V	Fréquence nominale	50/60Hz	Pression d'eaue	0.05~0.4Mpa
Résistance d'isolement	>20MΩ	Indice d'étanchéité	IPX4	Tension de sortie	DC 24V
Salinité recommandée: 4000PPM					
Modèle		Production de chlore	Volume de piscine recommandé		
			Mètres cubes	Gallons	
GR-SaltMax-Touch Screen-15g/h	GR-SaltMax-LED-15g/h	15g/h	65-95m³	17-25K	
GR-SaltMax-Touch Screen-20g/h	GR-SaltMax-LED-20g/h	20g/h	90-120m³	23-31K	
GR-SaltMax-Touch Screen-25g/h	GR-SaltMax-LED-25g/h	25g/h	105-140m³	27-36K	
GR-SaltMax-Touch Screen-30g/h	GR-SaltMax-LED-30g/h	30g/h	120-160m³	31-42K	
GR-SaltMax-Touch Screen-35g/h	GR-SaltMax-LED-35g/h	35g/h	135-180m³	36-47K	
GR-SaltMax-Touch Screen-40g/h	GR-SaltMax-LED-40g/h	40g/h	150-200m³	39-53K	
GR-SaltMax-Touch Screen-45g/h	GR-SaltMax-LED-45g/h	45g/h	165-220m³	43-58K	
GR-SaltMax-Touch Screen-50g/h	GR-SaltMax-LED-50g/h	50g/h	180-240m³	47-63K	

6. Schéma de structure

6.1 Boîtier de commande

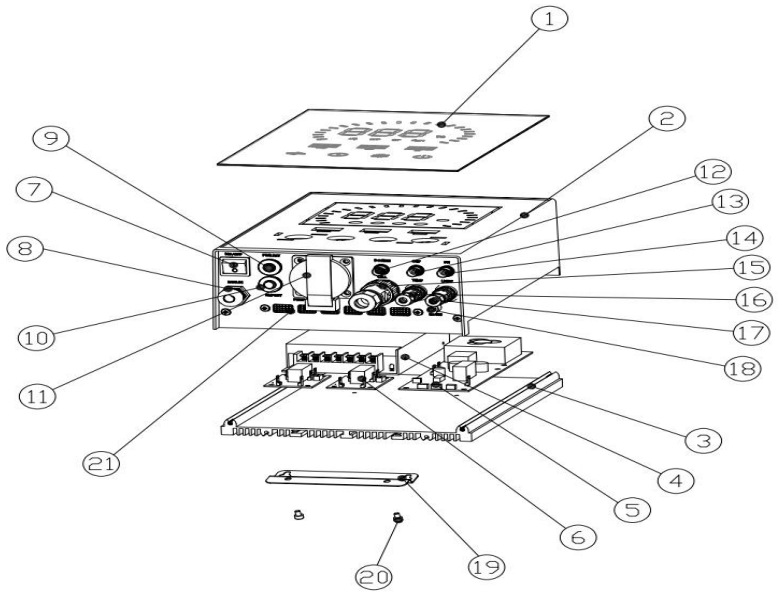

ID	Description	QTÉ (pcs)	Standard / Optionnel
①	Plaque de recouvrement en verre	1	Standard
②	Capot avant	1	Standard
③	Dissipateur thermique	1	Standard
④	Alimentation électrique	1	Standard
⑤	Carte PCB pilote	1	Standard
⑥	Carte PCB de commande	1	Standard
⑦	ON/OFF	1	Standard
⑧	Câble d'entrée d'alimentation	1	Standard
⑨	Bouton de réinitialisation d'alimentation	1	Standard
⑩	Bouton de réinitialisation de la pompe	1	Optionnel
⑪	Port d'alimentation de la pompe	1	Optionnel
⑫	Port de la pompe doseuse	1	Optionnel
⑬	Port de la sonde ORP	1	Optionnel
⑭	Port de la sonde pH	1	Optionnel
⑮	Port de la cellule d'électrolyse	1	Standard
⑯	Port de la sonde de température	1	Standard
⑰	Port d'éclairage de piscine	1	Optionnel
⑱	Port RS485	1	Standard
⑲	Support mural en tôle	1	Standard
⑳	Vis (M4-8)	12	Standard
㉑	Grille de ventilation	1	Standard

6.2 Cellule d'électrolyse

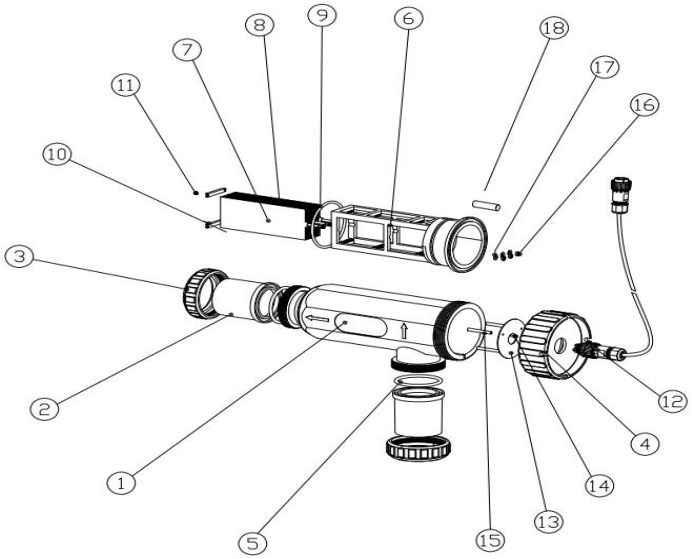

ID	Description	Spécification	QTÉ (pcs)
①	Boîtier de la cellule d'électrolyse		1
②	Adaptateur	1.5" / 2"	2
③	Écrou encastré		2
④	Capot arrière		1
⑤	Joint torique d'étanchéité	ØD71*5	2
⑥	Support		1
⑦	Électrode en titane		10
⑧	Électrode en titane avec borne		3
⑨	Joint torique d'étanchéité	Ø90*4	1
⑩	Tige de fixation		3
⑪	Vis en plastique	M4*10	4
⑫	Connecteur aviation	LD16	1
⑬	Plaque de montage du réceptacle	D90*4	1
⑭	Vis à tête ronde	M3*10	3
⑮	Tige de support du connecteur		3
⑯	Écrou	M4	3
⑰	Rondelle plate	M4*10	3
⑱	Détecteur de débit		1

7. Schéma dimensionnel (unité : mm)

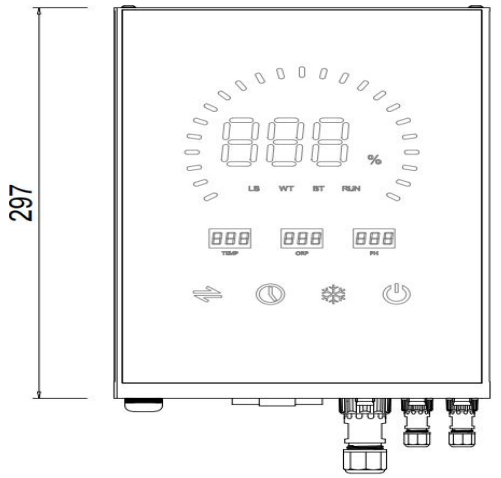

Face avant du

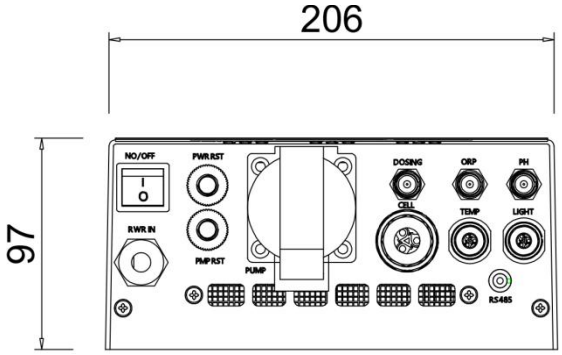

Dessous du boîtier

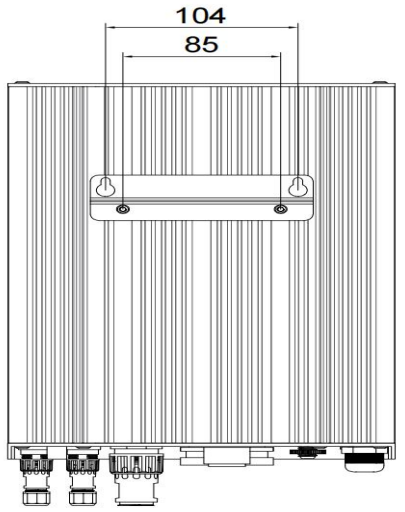

Dos du boîtier

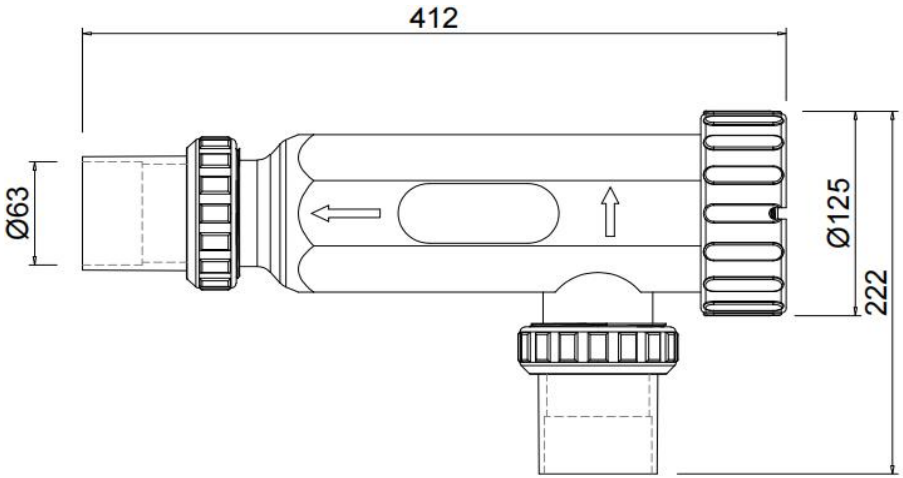

Cellule d'électrolyse

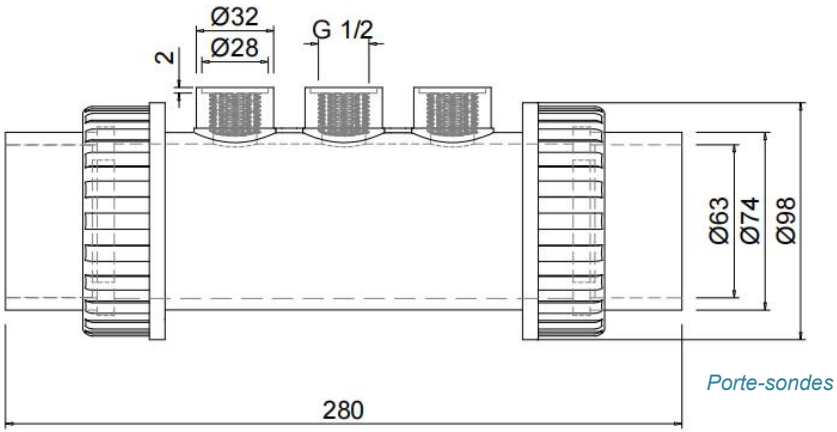

Porte-sondes

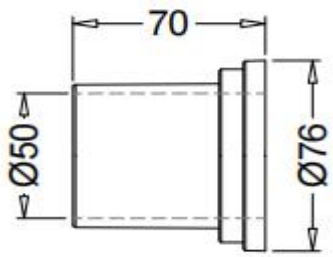

Adaptateur 1.5''

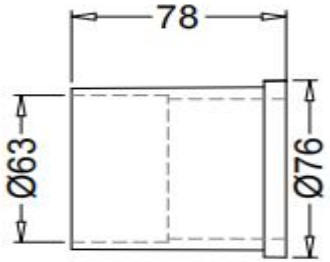

Adaptateur 2.0''

8. Niveaux d'équilibre chimique de l'eau recommandés

Avant de démarrer l'équipement, un équilibrage manuel de l'eau doit être effectué. Le tableau ci-dessous résume certains niveaux de concentration recommandés. Vous devez vérifier régulièrement la qualité de l'eau pour maintenir ces niveaux, ce qui permet de minimiser la corrosion ou l'endommagement de la surface de la cellule.

Niveau de sel	3000-4000 PPM
Chlore résiduel	1.0-3.0 PPM
PH	7.2-7.8
Acide cyanurique (stabilisant)	30-50 PPM
Alcalinité totale (TAC)	80-120 PPM
Dureté de l'eau (TH)	200-300 PPM
Métaux	0 PPM
Total des solides dissous (TDS)	<1500 PPM

9. Période de cycle de l'électrode

9.1 Durée d'électrolyse

$$\text{Durée d'électrolyse (h)} = \frac{\text{Volume piscine (litres) x Chlore standard (g / litre)}}{\text{Taux de production de chlore (g / h)}}$$

Niveau de chlore standard non inférieur à 2 mg / litre = 0.002 g / litre

Exemple :

Volume de la piscine : 100 m³ = 100 000 litres

Taux de production de chlore (g / h) = 25 g / h

$$\text{Durée d'électrolyse requise} = \frac{100000 \times 0.002}{25} = 8 \text{ h}$$

9.2 Temps d'auto-nettoyage recommandé

L'électrode inverse sa polarité toutes les 4 heures.	Zone d'eau dure (> 350 ppm)
	Durée d'électrolyse ≥ 8 heures
	Température de l'eau constamment ≥ 30°C
	pH constamment > 7.8
L'électrode inverse sa polarité toutes les 6 heures	Zone d'eau douce (< 250 ppm)
L'électrode inverse sa polarité toutes les 8 heures	Les niveaux chimiques de l'eau sont conformes aux spécifications de la Section 8

10. Niveau de sel

Si la quantité de sel requise est de 4000 ppm, cela signifie qu'il faut ajouter directement dans l'eau de la piscine 4 kg/m³.

Une faible concentration de sel (inférieure à 2500 ppm) entraînera une défaillance prématurée de la cellule.

Une concentration élevée de sel (supérieure à 6000 ppm) peut provoquer une électro-oxydation et des dommages par corrosion

sur les équipements de piscine en acier inoxydable.

Volume piscine(m³)	Volume piscine(gallons)	Sel (kg)	Sel (Livres)
50	13209	200	440
60	15850	240	529
70	18492	280	617
80	21134	320	705
90	23775	360	793
100	26417	400	881
110	29059	440	970
120	31700	480	1058
130	34342	520	1146
140	36984	560	1234
150	39626	600	1322
160	42268	640	1411
170	44909	680	1499
180	47551	720	1587
190	50193	760	1675
200	52834	800	1763
210	55476	840	1852
220	58118	880	1940
230	60760	920	2028
240	63401	960	2116

Remarque : Tableau basé sur 4000 PPM de sel par m³ d'eau. Si vous ne connaissez pas le volume de la piscine, veuillez utiliser la formule suivante.

Forme de la piscine	M³ (dimensions de la piscine, en m)
Rectangulaire	Longueur x largeur x profondeur moyenne
Ronde	Diamètre x diamètre x profondeur moyenne x 0.785
Ovale	Longueur x largeur x profondeur moyenne x 0.893

Type de sel

Utilisez uniquement du sel conforme à la norme EN16401 et destiné aux électrolyseurs au sel. Plus précisément,

Utilisez uniquement du chlorure de sodium (NaCl) pur à plus de 99 %.

N'utilisez PAS les types de sels suivants :

① Sel gemme.

② Sel contenant plus de 1 % de ferrocyanure de sodium.

③ Sel contenant plus de 1 % d'additifs anti-agglomérants.

④ Sel iodé.

11. Ajout et retrait de sel dans l'eau de la piscine

- Avant d'ajouter le sel dans la piscine, placez la vanne multivoies sur "Filtration" ou "Recirculation", puis mettez la pompe de filtration en marche.
- Ajoutez le sel directement dans la piscine ou dans le bac tampon et ne laissez pas le sel s'accumuler en tas au fond de la piscine.
- Laissez le système de filtration fonctionner pendant 24 heures en utilisant la bonde de fond ou la prise balai comme conduite d'aspiration principale.
- Comme le sel de votre piscine est constamment recyclé, la perte de sel au cours de la saison est minime. La concentration en sel diminue principalement lorsque le niveau d'eau doit être complété en raison des éclaboussures ou du contre-lavage, ou lorsque la pluie dilue l'eau de la piscine. Le sel ne se perd pas par évaporation.

La seule façon d'éliminer le sel de l'eau de la piscine est de vidanger partiellement la piscine et de la remplir d'eau douce.

12.Schéma de principe d'installation

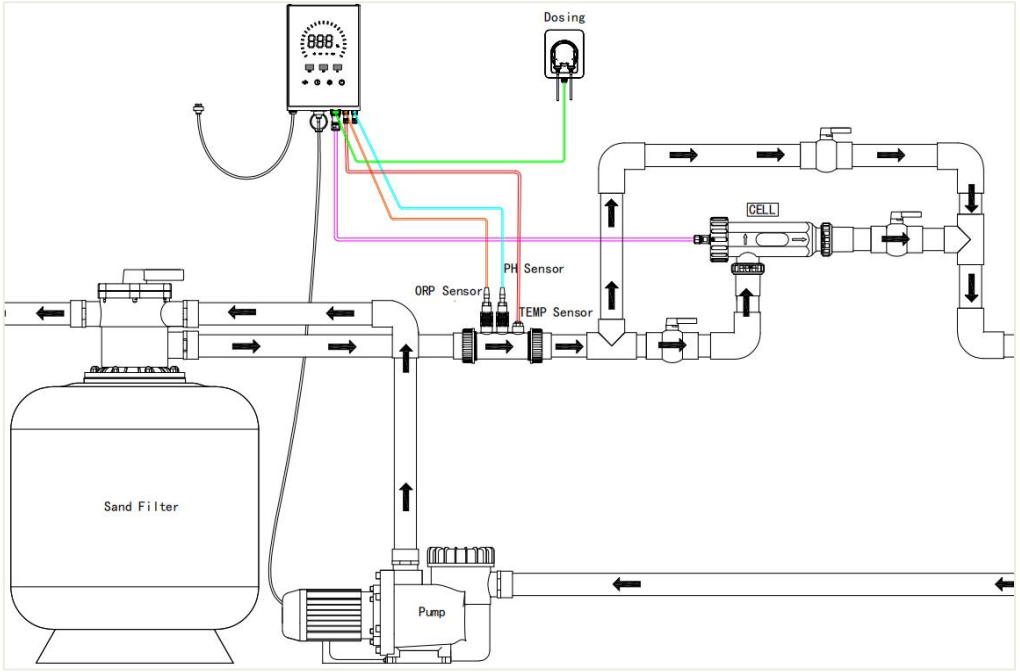

13. Guide d'installation

Nous fournissons deux spécifications différentes d'adaptateurs (1.5'' et 2.0''). Comme indiqué ci-dessous, avant l'installation, veuillez sélectionner l'adaptateur approprié en fonction du diamètre extérieur du tuyau en PVC. Veuillez utiliser un adaptateur pour le raccordement en suivant les étapes ci-dessous :



1.5''(50mm) Adaptateur



2.0''(63mm) Adaptateur

13.1 Installer la cellule d'électrolyse

13.1.1 Coupez le tuyau en PVC selon les dimensions indiquées.

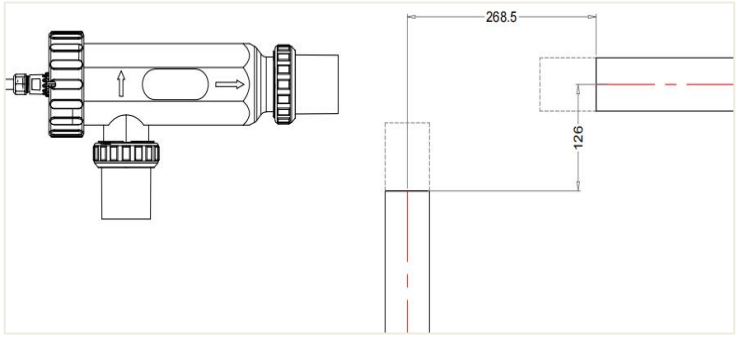

13.1.2 Insérez la bague filetée (écrou) sur le tuyau en PVC comme illustré.

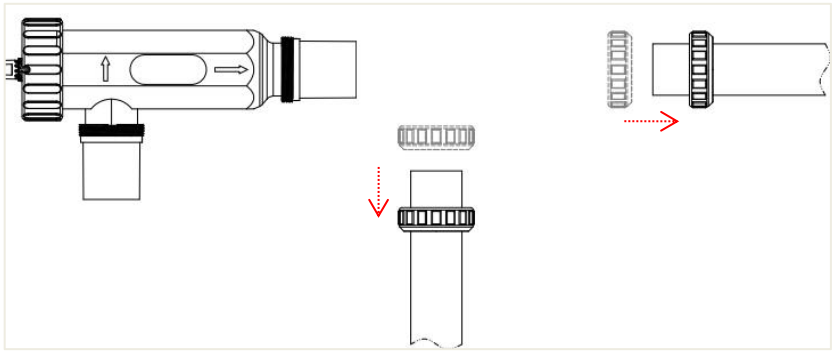

13.1.3 Appliquez de la colle sur la surface de la conduite et insérez l'adaptateur dans le tuyau en PVC.

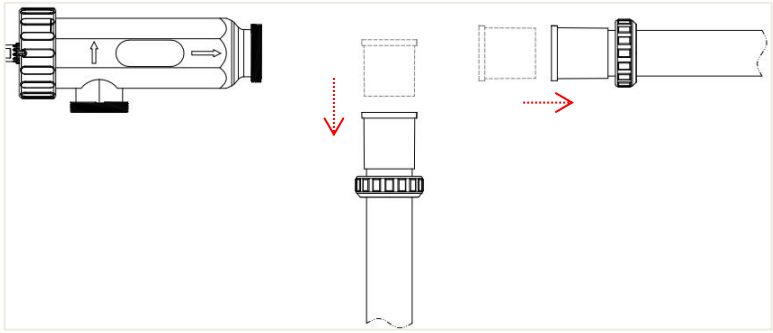

13.1.4 Placez respectivement les deux joints toriques d'étanchéité (ØD71×5) dans les rainures de l'adaptateur.

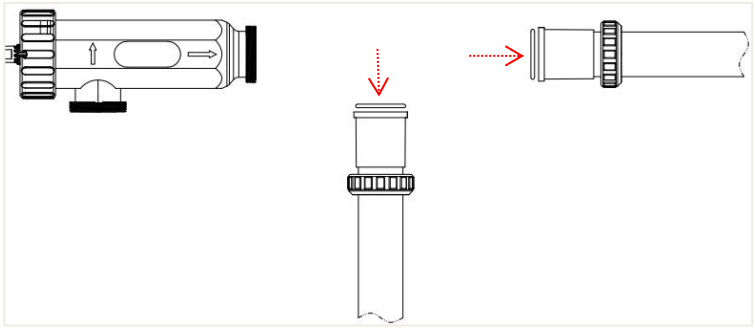

13.1.5 Soutenez la cellule d'électrolyse à la main, alignez l'entrée et la sortie d'eau en PVC avec les deux orifices de la cellule d'électrolyse dans le sens de la flèche, puis serrez les bagues filetées (écrous).

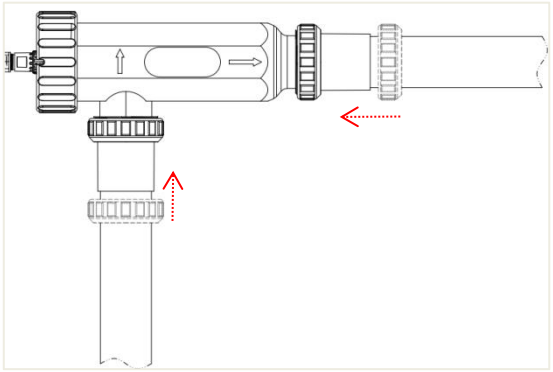

13.2 Installer les sondes (Optionnel)

13.2.1 La sonde doit être montée en amont de la cellule d'électrolyse. Le tuyau en PVC doit être coupé strictement selon les dimensions indiquées dans la figure ci-dessous. Il convient de noter que le porte-sondes est conçu pour accepter uniquement un adaptateur de 2 pouces.

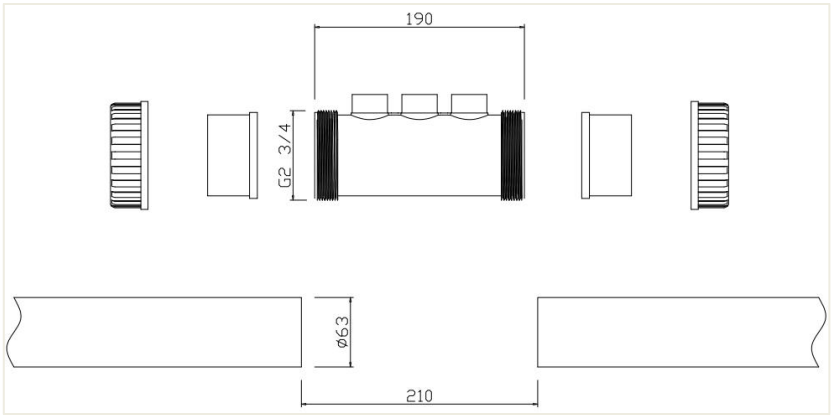

13.2.2 Insérez la bague filetée (écrou) sur le tuyau en PVC comme illustré.

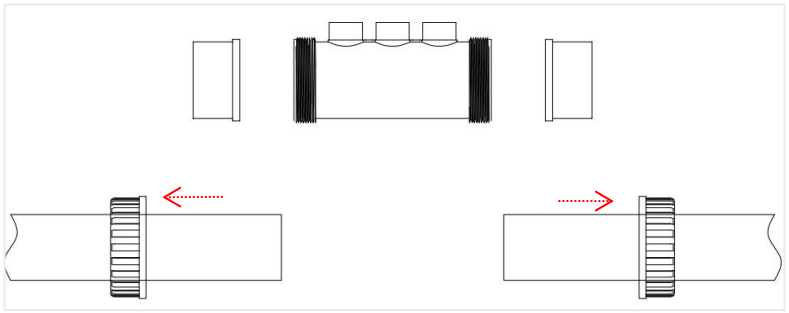

13.2.3 Appliquez de la colle sur la surface de la conduite et insérez l'adaptateur dans le tuyau en PVC.

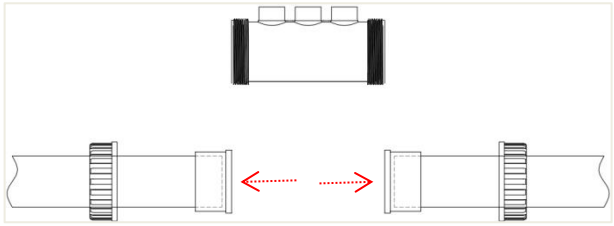

13.2.4 Placez respectivement les deux joints toriques d'étanchéité (ØD73×3) dans les rainures de l'adaptateur.

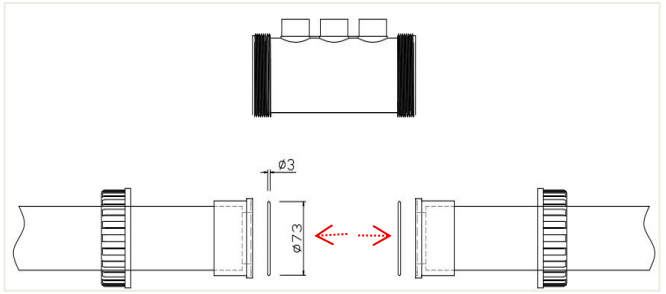

13.2.5 Insérez le porte-sondes dans le tuyau en PVC et serrez l'écrou. Remarque : Les orifices des sondes doivent être orientés vers le haut.

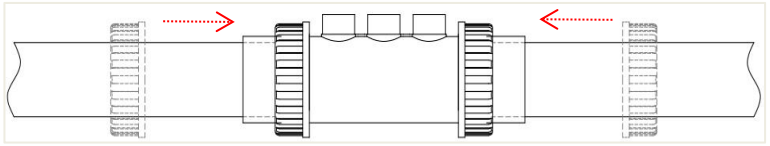

13.2.6 Insérez les sondes de pH, d'ORP et de température dans leurs positions respectives sur le porte-sondes et serrez-les. Aucun ordre d'installation spécifique n'est requis.

13.3 Installer le boîtier de commande

13.3.1 Tout d'abord, utilisez un foret de 6 mm pour percer horizontalement deux trous dans le mur à l'espacement spécifié. Ensuite, insérez deux chevilles en plastique de 6 mm dans les trous. Enfin, vissez deux vis M4 dans les chevilles.

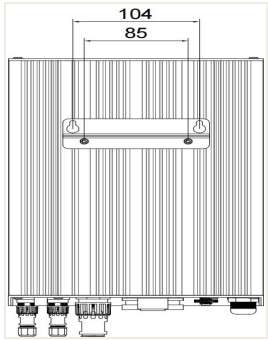

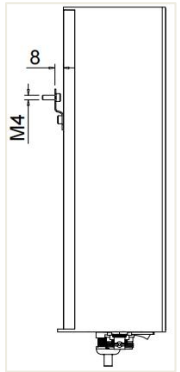

13.3.2 Alignez les deux trous de vis à l'arrière du boîtier de commande avec les deux vis M4 sur le mur, puis fixez l'appareil au mur.

13.3.3 Enfin, connectez les câbles de la cellule d'électrolyse, des sondes et des relais externes aux ports correspondants du boîtier de commande, comme illustré ci-dessous. **Remarque :** Assurez-vous que l'interrupteur ON/OFF est éteint avant d'effectuer un test d'étanchéité sur le système de circulation.

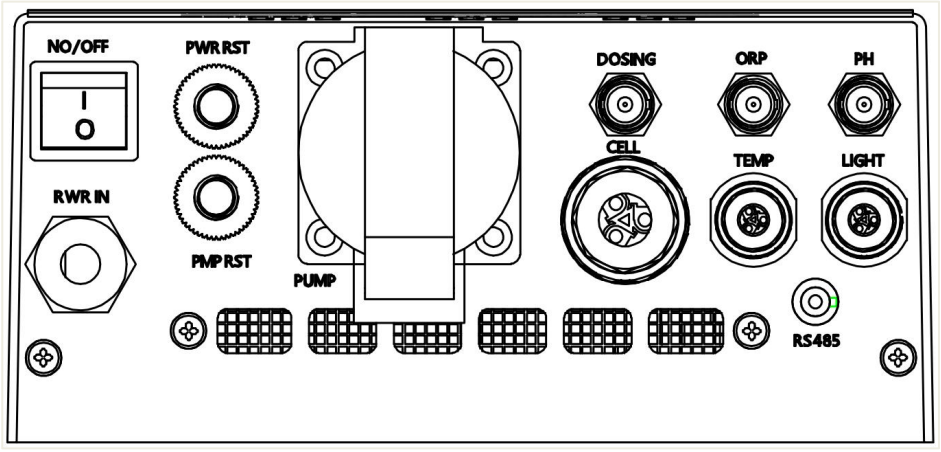

Nous vous recommandons de lire attentivement les instructions d'installation et d'installer l'électrolyseur conformément aux instructions ; si vous ne pouvez pas l'installer vous-même, faites appel à un professionnel pour éviter toute installation incorrecte.

13.4 Une remarque importante

Votre système de circulation de piscine peut comporter d'autres composants tels que des filtres, des systèmes de chauffage, etc. Veuillez noter que l'électrolyseur doit être installé comme dernier élément de la boucle et que le sens d'écoulement de l'eau doit correspondre à l'indicateur de flux d'eau sur l'électrolyseur.

Utilisez de la colle PVC pour coller les raccords entre les tuyaux, attendez que la colle sèche complètement selon le temps de séchage indiqué sur l'étiquette des paramètres de la colle, puis effectuez un test d'étanchéité pour vous assurer qu'il n'y a aucune fuite d'eau avant utilisation.

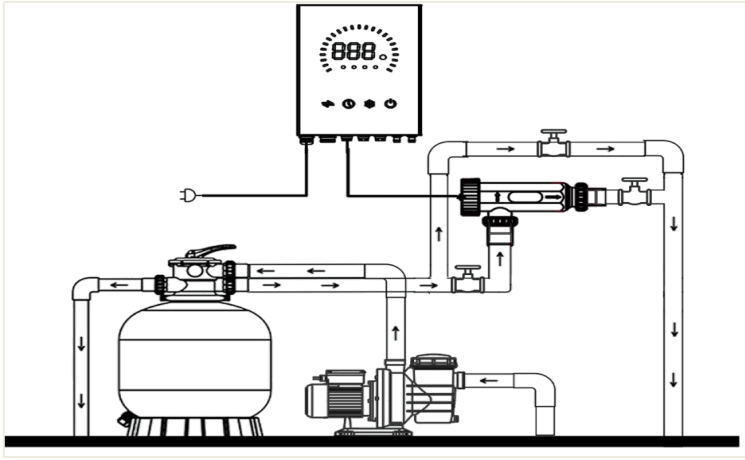

Schéma d'installation horizontale

Il est recommandé d'utiliser une installation horizontale, d'installer un circuit de dérivation (by-pass) et de poser des vannes d'arrêt d'eau aux deux extrémités de l'électrolyseur. Lorsqu'il est nécessaire de nettoyer la cellule d'électrolyse, il vous suffit d'ouvrir la vanne d'arrêt d'eau principale et de fermer les vannes d'arrêt d'eau aux deux extrémités de l'électrolyseur, puis de retirer l'électrolyseur sans arrêter la pompe de circulation.

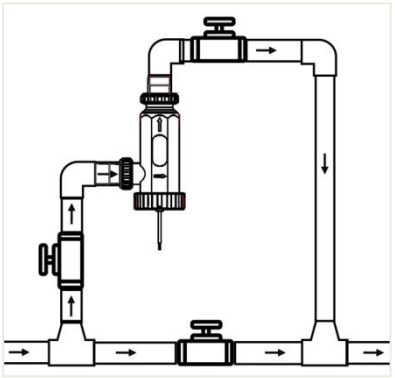

Schéma d'installation verticale



Installation incorrecte

Si l'installation horizontale n'est pas possible et qu'une installation verticale est choisie, suivez la méthode d'installation illustrée sur la figure et maintenez l'indicateur de débit d'eau de l'électrolyseur orienté vers le haut. Le sens d'écoulement de l'eau dans le tuyau doit également être dirigé vers le haut. N'installez pas un électrolyseur avec un écoulement d'eau vers le bas.

14. Panneau de commande

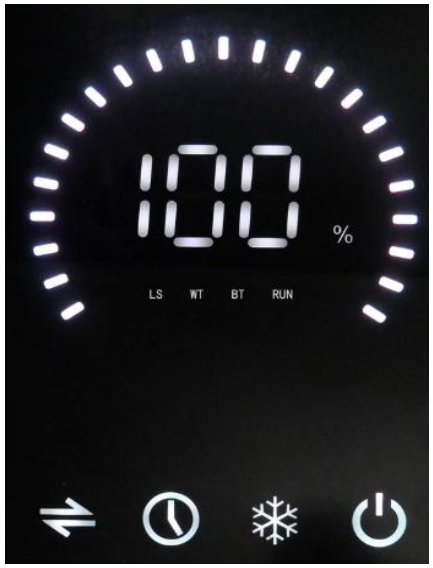

Série LED



Série Écran Tactile

14.1 LED Series

	Écran d'affichage	Affiche l'état de fonctionnement de l'appareil.
Voyants	LS	Sel inférieur à 2500 PPM : voyant LS allumé.
	WT	Touche Hiver appuyée : voyant WT allumé.
	BT	Communication sans fil active : le voyant BT clignote.
	RUN	Système fonctionnant normalement : voyant RUN fixe.
Touches	 Marche/Arrêt	・Maintenir 3 s pour allumer ; 5 s pour éteindre. ・En configuration : 1 s pour confirmer.
	 Minuterie	Régler les heures de fonctionnement quotidiennes.
	 Hiver	Activer/désactiver le mode hiver.
	 ACT	Régler l'intervalle de nettoyage automatique.

14.2 Série Écran Tactile

Écran Tactile		Production actuelle de chlore : xx g/h.
		Page d'accueil : appuyez dessus pour revenir à l'écran principal.
		Régler les paramètres de fonctionnement pour le pH, l'ORP, la minuterie, le cycle de nettoyage et la production (%).
		Paramètres du système : langue, connexion sans fil, sondes, relais externes, etc.
		Date et heure actuelles.
		État de la connexion sans fil : Bluetooth/Wi-Fi
	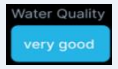	État de la qualité de l'eau : Très bonne / Bonne / Mauvaise.
		Température actuelle de l'eau : xx,x °C. Plage de fonctionnement : 10–40 °C.
		Durée de fonctionnement continu aujourd'hui : xx,x h / 24 h. La minuterie se réinitialise et redémarre après une coupure de courant.
	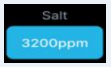	Salinité actuelle : xxxx ppm. Salinité recommandée : 4000 ppm.
Touches	 Marche/Arrêt	・Maintenir 3 s pour allumer ; 5 s pour éteindre. ・En configuration : 1 s pour confirmer.
	 Minuterie	Régler les heures de fonctionnement quotidiennes.
	 Hiver	Activer/désactiver le mode hiver.
	 ACT	Régler l'intervalle de nettoyage automatique.

15. Préparations avant utilisation

15.1 Pour assurer le bon fonctionnement de l'équipement, équilibrez la chimie de l'eau de la piscine comme spécifié à la Section 8 avant d'allumer l'équipement.

15.2 Assurez-vous que la concentration en sel de l'eau de la piscine se situe dans la plage de fonctionnement normale (4000 PPM).

Remarques:

- Si l'eau de la piscine n'est pas fraîche et/ou si elle est susceptible de contenir des métaux dissous, utilisez un séquestrant métaux, conformément aux instructions du fabricant.
- Si votre eau a été préalablement traitée avec un produit autre que le chlore (brome, peroxyde d'hydrogène, PHMB, etc.), neutralisez ce produit ou remplacez toute l'eau de la piscine.

15.3 Assurez-vous que la température de l'eau se situe entre 10 et 40 degrés Celsius.

15.4 Lorsque l'appareil est installé et connecté, ouvrez la vanne reliée à l'électrolyseur au sel et gardez ouverte la vanne de la conduite principale. Activez le disjoncteur différentiel de protection contre les fuites.

15.5 Démarrez la pompe, assurez-vous que l'eau circule à travers l'électrolyseur au sel, qu'il n'y a pas de fuite d'eau à chaque raccord et que le détecteur de débit est fermé. (Le débit d'eau doit respecter les conditions suivantes : 2.5 $m^3/h \leq$ débit d'eau $\leq$ 15 m^3/h).

15.6 L'adaptateur de l'appareil a été connecté à l'alimentation électrique et l'alimentation électrique a été mise sous tension.

16. Guide d'utilisation de la Série LED

16.1 Fonctions de base

16.1.1 MARCHE/ARRÊT (ON/OFF)

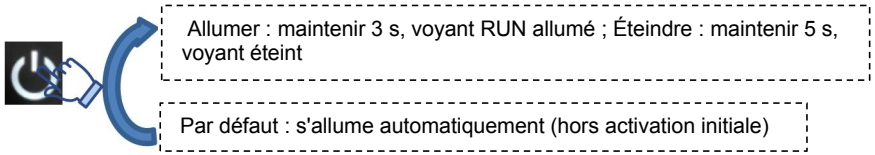

16.1.2 MINUTERIE (TIMER)

Pour économiser de l'énergie, calculez les heures de fonctionnement quotidiennes (4-12 h) selon la formule de la Section 9. L'appareil mémorise les réglages pour un fonctionnement quotidien automatique.

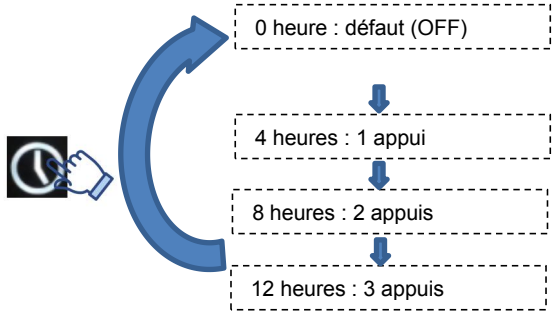

Remarques:

- Première utilisation : 0 h par défaut — doit être réglé, sinon l'appareil ne démarrera pas.
- Les réglages s'appliquent après avoir appuyé sur la touche Power.
- Coupure de courant / arrêt : la minuterie se réinitialise.

16.1.3 MODE HIVER (WINTER MODE)

En hiver, les algues et les bactéries ne se développent pas bien dans les environnements froids ; ainsi, seule une petite quantité de chlore est nécessaire.

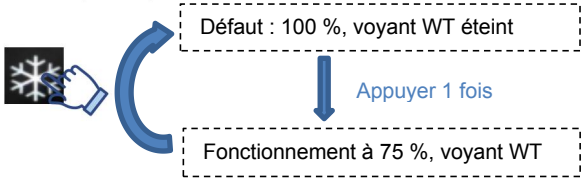

Note: lorsque la température de l'eau est inférieure à 10°C, l'appareil cesse de fonctionner.

16.1.4 FRÉQUENCE D'AUTO-NETTOYAGE

Pendant le fonctionnement, la forte teneur en minéraux de l'eau dure entraîne l'accumulation de tartre de calcium et de magnésium sur la cellule, ce qui peut réduire l'efficacité et raccourcir la durée de vie de l'équipement. Par conséquent, il est recommandé de régler une fréquence de nettoyage automatique conformément aux exigences de la Section 9, ce qui aide à dissoudre le tartre accumulé et à maintenir des performances optimales.

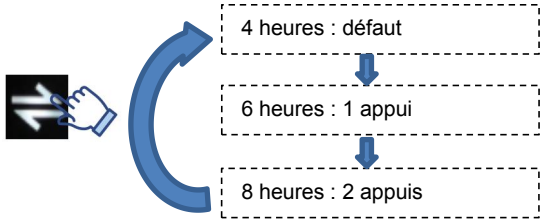

Remarques:

- Tous les réglages ne prennent effet qu'après avoir appuyé sur la touche Power.
- L'auto-nettoyage s'exécutera une fois après l'intervalle défini (par ex., 6 heures).
- Maintenez la dureté de l'eau entre 200 et 300 ppm.
- Si l'auto-nettoyage n'est pas satisfaisant, nettoyez manuellement comme décrit à la Section 20.

16.1.5 RS485



PC



Câble RS485



Port RS485

Étape 1 : Préparez un PC sous Windows.

Étape 2 : Retirez le câble RS485 de la boîte.

Étape 3 : Insérez l'extrémité USB dans un port USB du PC et le connecteur DC dans le port RS485 de l'appareil.

Étape 4 : Ouvrez le logiciel hôte sur le PC, cliquez sur « Connect ». L'écran suivant indique une connexion réussie.

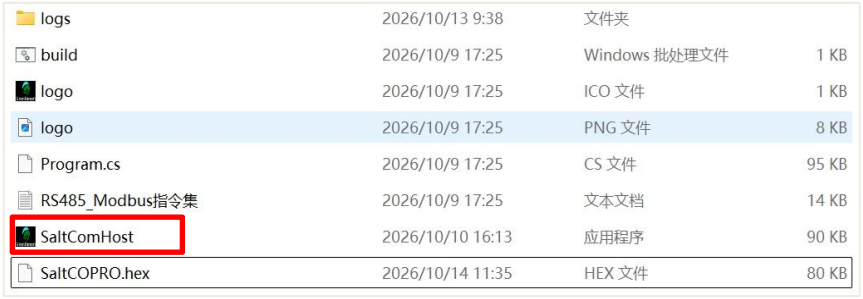

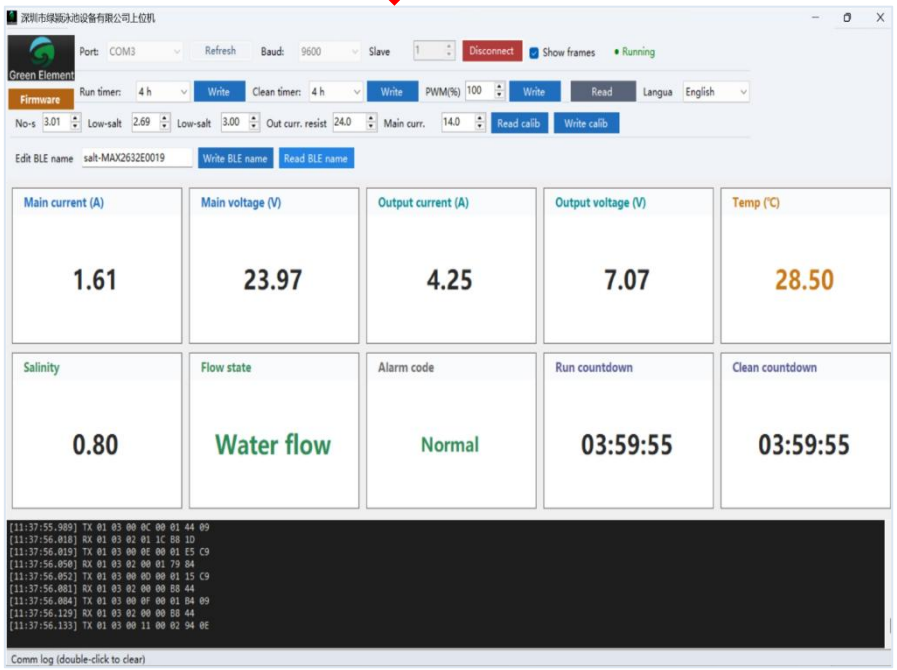

Étape 5 : Pour vous aider à comprendre, la figure ci-dessous est divisée en deux zones :

- Zone A (Zone de fonctions) : Modifier les paramètres de fonctionnement de l'appareil, notamment la minuterie, le compte à rebours d'auto-nettoyage, la production (0–100 %), les limites d'alarme de niveau de sel bas (supérieure/inférieure), la mise à jour du micrologiciel, etc.

Zone B (Zone d'affichage d'état) : Affiche l'état actuel de l'appareil, tel que la tension, le courant, le compte à rebours de fonctionnement et d'auto-nettoyage, la salinité, la température de l'eau, les messages d'alarme, etc.

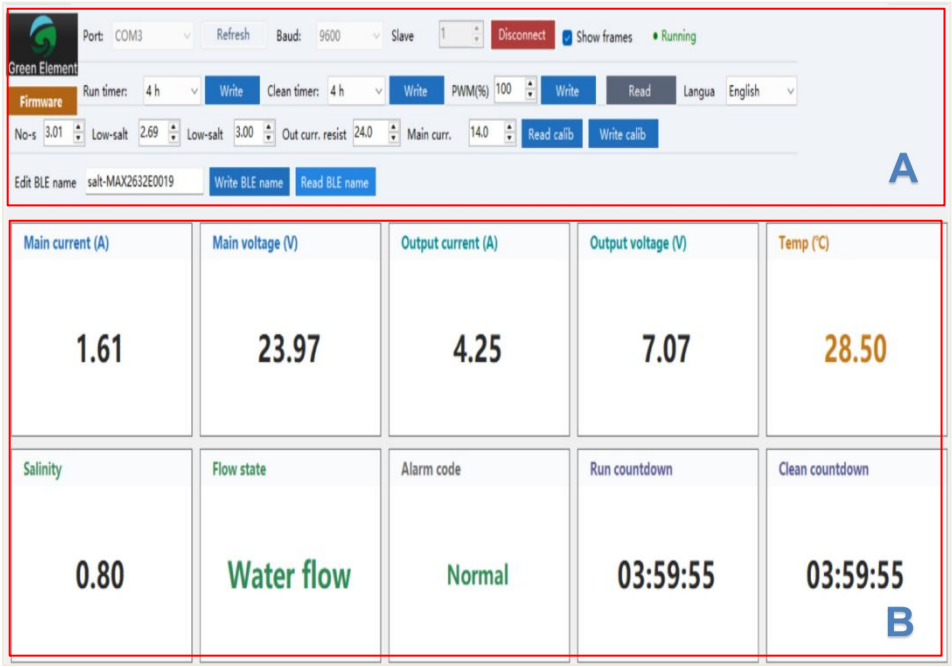

Remarques :

- Pour modifier un paramètre (par ex., la minuterie), cliquez sur la flèche déroulante à côté de "Run Timer", sélectionnez une valeur et cliquez sur "Write". Le "Run Countdown" dans la Zone B commencera alors le compte à rebours à partir de la valeur sélectionnée.
- La Zone A comporte deux options "Low-salt" : celle de gauche est la limite inférieure, celle de droite est la limite supérieure. Lorsque la salinité sort de cette plage, l'appareil déclenche le code d'erreur E002 (alarme de niveau de sel bas) mais continue de fonctionner normalement. Dans ce cas, ajoutez une quantité appropriée de sel dans la piscine.
- Lorsque la valeur dépasse le réglage "No-s", le "Alarm Code" affiche "No Salt" et l'appareil s'arrête. Ajoutez une quantité appropriée de sel dans la piscine.
- "Temp" affiche la température actuelle de l'eau de la piscine. Si elle sort de la plage de 10–40 °C, l'appareil cesse de fonctionner.

16.1.6 Réinitialisation de l'appareil

L'appareil dispose d'une autoprotection. En cas de court-circuit interne, il coupe automatiquement l'alimentation. Une fois le défaut résolu, appuyez sur le bouton de réinitialisation (Reset) pour reprendre le fonctionnement. Voir la figure ci-dessous.



16.2 Fonctions optionnelles

16.2.1 Sonde pH

Lorsqu'une sonde pH est connectée, l'appareil détecte automatiquement la valeur du pH. Lorsque le pH > 7.6, la pompe doseuse démarre ; lorsque le pH < 7.2, elle s'arrête. Si aucune pompe doseuse n'est installée, ajustez le pH manuellement.

16.2.2 Sonde ORP

Lorsqu'une sonde ORP est connectée, l'appareil détecte automatiquement la valeur ORP. Lorsque l'ORP > 720, l'appareil s'arrête. Lorsque l'ORP = 700, il fonctionne à 50 % de sa production. Lorsque l'ORP < 680, il fonctionne à 100 % de sa production.

16.2.3 Pompe doseuse

Lorsqu'une pompe doseuse est connectée, le microcontrôleur (MCU) commande le fonctionnement de la pompe en fonction de la valeur du pH.

Remarque : Préparez la solution chimique à l'avance, en plaçant le tube d'aspiration dans la solution et le tube de refoulement dans la piscine.

16.2.4 Pompe

Repère 1 : interface d'alimentation de la pompe. Lorsqu'il est sous tension, l'appareil alimente automatiquement la pompe. Prend en charge 100–240 V AC.

Repère 2 : bouton de réinitialisation de la pompe. En cas de court-circuit électrique, l'alimentation est automatiquement coupée. Une fois le défaut résolu, appuyez sur ce bouton pour rétablir l'alimentation de la pompe.



Remarque : Si la pompe ne fonctionne pas, l'appareil cessera également de fonctionner.

16.3 Guide de dépannage

Dysfonctionnement	Code d'erreur	Cause du défaut	Méthode de traitement
L'afficheur numérique indique le code d'erreur : E001	E001	Pas de débit d'eau ou débit trop faible	Vérifier le débit d'eau dans la cellule d'électrolyse.
Le voyant LS est allumé	E002	Sel inférieur à 2500 PPM	Ajuster la salinité à 4000 PPM
	OFF	Sel inférieur à 2000 PPM	
La valeur de température clignote sur l'afficheur numérique	N/A	La température de l'eau dépasse 40°C	Il est recommandé d'ajuster la température de l'eau entre 25°C et 28°C
		La température de l'eau est inférieure à 10°C	

17. Guide d'utilisation de la Série Écran Tactile

17.1 Page d'accueil

Après le démarrage, l'appareil accède automatiquement à la page d'accueil. Sur les autres écrans, appuyez sur ce bouton pour revenir à la page d'accueil.



17.2 Réglages des paramètres de base

Appuyez sur pour accéder à l'écran des paramètres de base. Voir la figure ci-dessous.

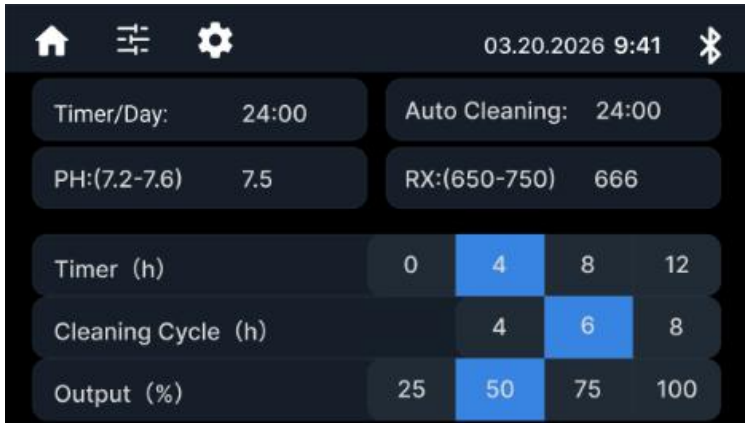

Remarque:

Fonctions	Description	Standard / Optionnel
Timer/Day:24:00	Mode minuterie : 24 heures	Standard
Auto Cleaning:24:00	Mode d'auto-nettoyage : 24 heures	Standard
PH:(7.2-7.6)	7.2–7.6 est la plage recommandée. Ajustez-la selon les besoins.	Optionnel
RX:(650-750)	680 – 720 est la plage recommandée. Ajustez-la selon les besoins.	Optionnel
Timer(h):0/4/8/12	① Réglez l'appareil pour qu'il s'éteigne après un nombre spécifié d'heures de fonctionnement continu. ② 0 = Cellule d'électrolyse éteinte	Standard
Cleaning Cycle(h):4/6/8	Réglez l'intervalle d'auto-nettoyage (heures).	Standard
Output(%):25/50/75/100	Ajustez la production horaire de chlore en fonction de la qualité et de la température de l'eau.	Standard

17.3 Paramètres du système

Appuyez sur pour accéder à l'écran du système. Voir la figure ci-dessous.

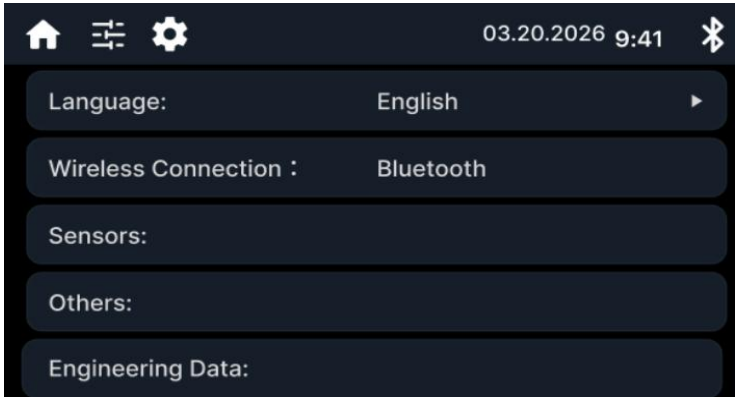

17.3.1 Langue

La langue par défaut du système est l'anglais ; bien entendu, vous pouvez également sélectionner une autre langue.

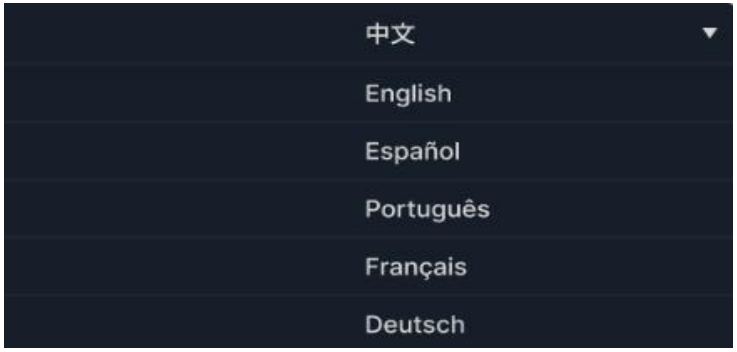

Remarque : Appuyez sur la flèche à côté de "Language" pour sélectionner une langue.

17.3.2 Connexion sans fil

Appuyez n'importe où à droite de « Wireless connection », puis sélectionnez le mode de communication entre le terminal mobile et l'appareil : Bluetooth ou Wi-Fi.



17.3.3 Sondes

Appuyez n'importe où à droite de "Sensors" pour ouvrir le sous-menu comportant quatre options : PH, ORP, Débit (Flow), Température. Appuyez sur n'importe quelle option pour afficher son état et ajuster les réglages des paramètres. Voir la figure ci-dessous.

Remarques:

・La modification prend effet après avoir appuyé sur OK.

・Les chiffres indiqués le sont à titre indicatif uniquement.

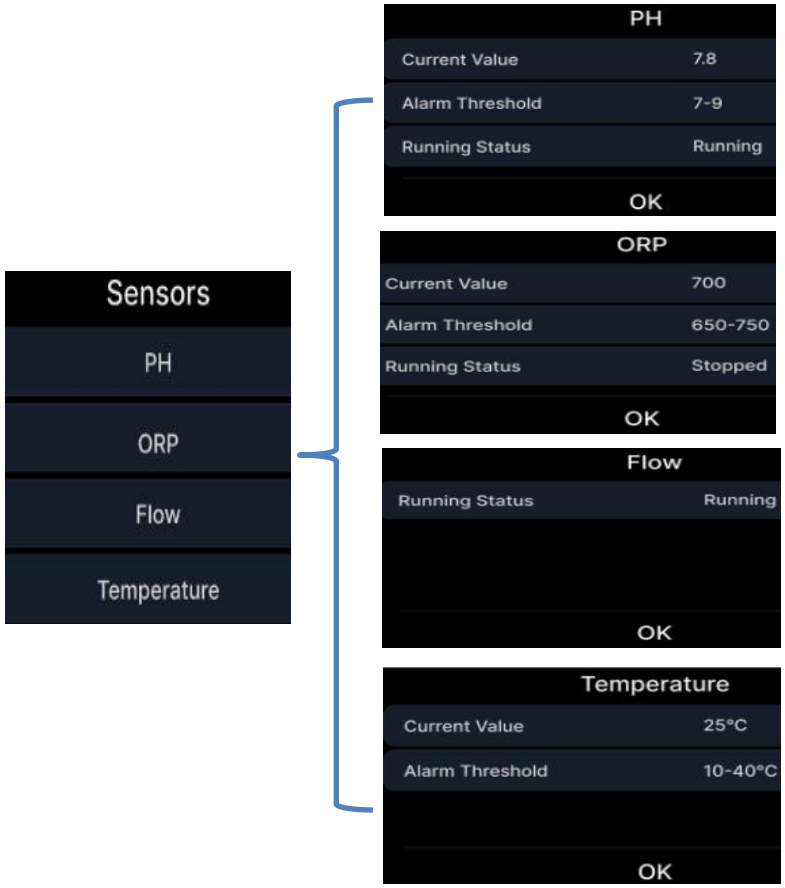

17.3.4 Autres (Relais externe – Optionnel)

Appuyez n'importe où à droite de "Others" pour afficher les options de relais externes : Pompe doseuse, Pompe, Filtre à sable, Éclairage de piscine. Appuyez sur n'importe quel relais externe pour l'activer ou le désactiver dans le menu contextuel. Voir la figure ci-dessous.

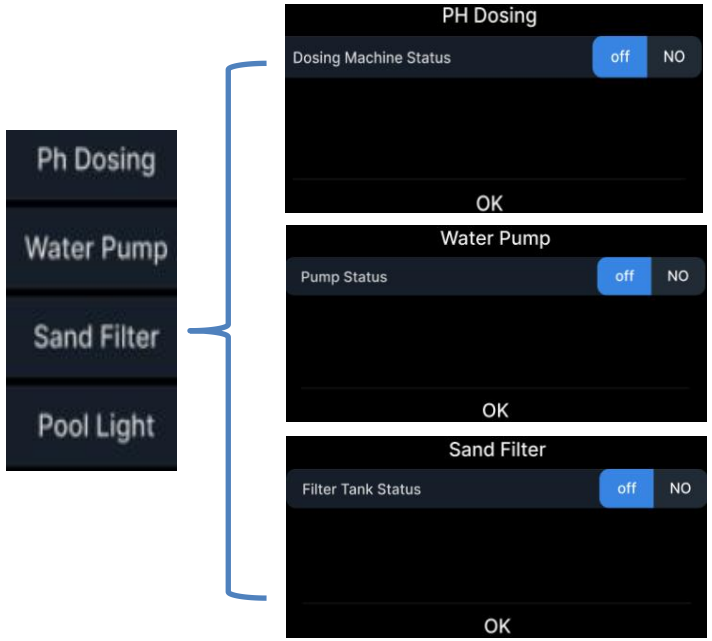

17.3.5 Mode Ingénierie

Étape 1 : Appuyez n'importe où à droite de "Engineering Data".

Étape 2 : Entrez le mot de passe et appuyez sur "OK".



Step 3: Accédez au Mode Ingénierie. Voir la figure ci-dessous.

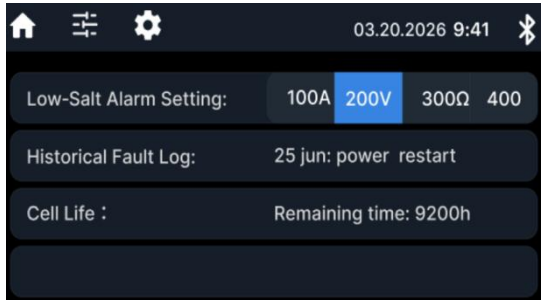

Étape 4 : Appuyez sur n'importe quelle valeur à droite de "Low-Salt Alarm Setting" pour modifier les limites supérieure et inférieure. Voir la figure ci-dessous.

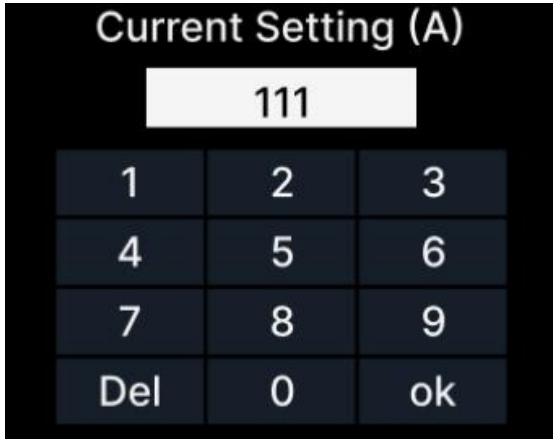

Étape 5 : Appuyez sur le texte à droite de "Historical Fault Log" pour voir le journal de fonctionnement. Voir figure ci-dessous.

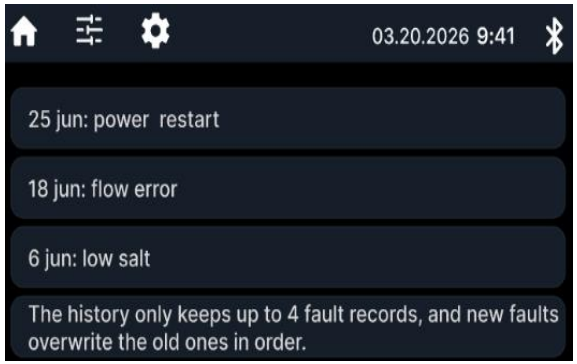

Étape 6 : Durée de vie de la cellule (Cell Life) : Durée de fonctionnement restante

Remarques:

- Mode Ingénierie : Réservé aux techniciens uniquement.
- Les valeurs indiquées le sont à titre indicatif uniquement.
- Mot de passe fourni séparément par le représentant commercial.

17.4 Date et heure

Affiche la date et l'heure actuelles. Appuyez dessus pour les modifier.



17.5 Mode de communication sans fil

La méthode de communication sans fil actuelle est le Bluetooth.



17.6 État du système

Normalement, seul xx g/h est affiché ici. Lorsqu'un défaut survient, un code d'erreur apparaît. Reportez-vous à la Section 16.3 pour la description des codes d'erreur. Voir la figure ci-dessous.



17.7 Qualité de l'eau (Optionnel)

Une fois l'appareil connecté aux sondes pH et ORP, le système surveille automatiquement la qualité de l'eau et contrôle la pompe doseuse de produits chimiques. Trois états de qualité de l'eau sont disponibles : Très bonne (Very good), Bonne (Good) et Mauvaise (Bad). Voir la figure ci-dessous.

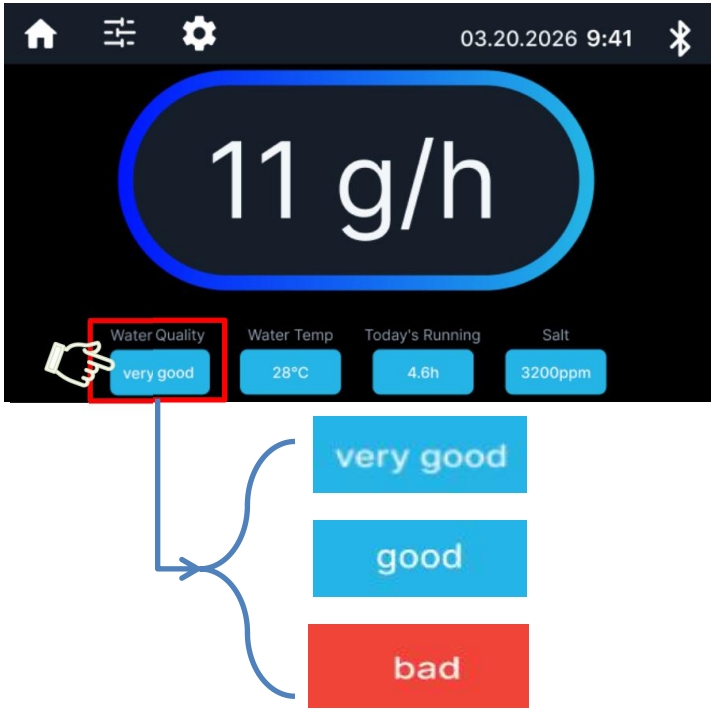

17.8 Température de l'eau

Affiche la température actuelle de l'eau de la piscine. Plage : 10–40 °C. Alarme si hors plage.Minuterie



17.8 Minuterie (Timer)

Indique la durée de fonctionnement continu de l'appareil aujourd'hui — jusqu'à 24 heures maximum. La minuterie se réinitialise dès que l'appareil perd son alimentation électrique.



17.9 Salinité

Affiche le niveau de salinité actuel de l'eau de la piscine. La salinité recommandée est de 4 000 ppm. Lorsque la salinité descend en dessous de 2 500 ppm, l'appareil signale le code d'erreur E002. Lorsque la salinité tombe en dessous de 2 000 ppm, la cellule d'électrolyse cesse de fonctionner et affiche "off".



18. Entretien quotidien de l'électrolyseur

Un entretien et des soins réguliers prolongeront la durée de vie de l'électrolyseur et garantiront que la piscine est bien entretenue à tout moment.

18.1 Vérifier régulièrement

Vérifiez régulièrement le système de l'électrolyseur pour détecter tout signe d'usure, de fuite ou de dommage. Observez les plaques et les connexions pour détecter tout entartrage ou accumulation.

18.2 Nettoyage de la cellule

L'accumulation de tartre sur la cellule peut réduire la production de chlore ; veuillez nettoyer la cellule régulièrement. Cela implique généralement l'utilisation d'une solution acide diluée (acide chlorhydrique ou solution de nettoyage spécifique pour cellule) afin d'éliminer les dépôts de tartre.

18.3 Vérifier la teneur en sel

Maintenez la teneur en sel dans la plage recommandée pour votre système d'électrolyseur spécifique. Testez régulièrement la teneur en sel à l'aide d'un kit de test de salinité et ajoutez du sel si nécessaire.

18.4 Maintenir l'équilibre chimique de l'eau

Assurez un bon équilibre chimique de l'eau, notamment les niveaux de pH, d'alcalinité et de stabilisant (acide cyanurique). Une chimie de l'eau équilibrée augmente l'efficacité de l'électrolyseur au chlore.

18.5 Surveillance de la production

Portez attention à la production de chlore ; veuillez utiliser régulièrement un outil professionnel de test de chlore résiduel pour tester le chlore résiduel dans la piscine. S'il n'y a pas assez de chlore dans la piscine, bien que le niveau de sel soit approprié et que l'équipement fonctionne correctement, il peut y avoir des problèmes avec l'électrolyseur ou la plaque qui doivent être résolus.

18.6 Entretien hivernal

Si vous vivez dans une région où les hivers sont froids, appliquez à l'électrolyseur un traitement d'hivernage approprié pour éviter les dommages dus au gel. Suivez les instructions de la section "Entretien hivernal" pour l'entretien en hiver.

18.7 Entretien professionnel

Envisagez un entretien ou une réparation annuelle par un professionnel de la piscine pour vous assurer que l'électrolyseur fonctionne de manière optimale. Il pourra vérifier, nettoyer et résoudre efficacement tout problème.

19. Entretien hivernal

En hiver, en particulier dans les climats froids, l'entretien de vos appareils est essentiel pour prévenir les dommages et s'assurer de leur bon fonctionnement au retour de la saison.

19.1 Protection du système contre le froid

Hivernez correctement le système de l'électrolyseur avant que la température ne descende en dessous de zéro. Vidangez l'équipement et les tuyaux pour éviter le gel et les dommages potentiels.

19.2 Débrancher et ranger

Débranchez l'électrolyseur du système si possible. Rangez-le à l'intérieur dans un endroit sec et protégé. Cela évite l'exposition à des températures glaciales et d'éventuels dommages.

19.3 Vérifier régulièrement

Vérifiez régulièrement le système de l'électrolyseur tout au long de l'hiver, en particulier lors de fortes chutes de neige ou de conditions météorologiques extrêmes. Assurez-vous qu'il reste sec et intact.

19.4 Éviter les produits chimiques

En hiver, n'ajoutez pas de produits chimiques ni de sel dans la piscine, car l'électrolyseur peut être inactif. Cela évite toute accumulation inutile ou tout dommage au système.

19.5 Services professionnels

Envisagez de planifier une inspection ou un entretien professionnel avant l'arrivée de l'hiver. Ils pourront hiverner correctement le système et s'assurer qu'il reste en bon état pendant la basse saison.

19.6 Tenir des registres

Conservez une trace de toutes les mesures d'hivernage prises pendant l'hiver et de tout problème constaté pour référence ultérieure.

19.7 Plan de remise en route au printemps

Lorsque l'hiver est terminé et que vous êtes prêt à rouvrir la piscine, il est recommandé de redémarrer et de réajuster les paramètres de l'électrolyseur comme indiqué dans la section "Guide d'utilisation".

20. Guide de nettoyage de la cellule d'électrolyse

20.1 Couper l'alimentation

Avant de nettoyer la cellule d'électrolyse, éteignez l'appareil.

20.2 Démonter l'électrolyseur

a.Retirez le cordon d'alimentation et le câble de la cellule d'électrolyse.

b.Coupez l'alimentation en eau traversant l'électrolyseur. Si vous utilisez la méthode d'installation en dérivation (by-pass) recommandée dans le manuel, ouvrez d'abord les "vannes d'arrêt d'eau" sur le circuit principal et fermez les "vannes d'arrêt d'eau" aux deux extrémités de l'électrolyseur. Si vous n'utilisez pas d'installation en dérivation, vous devez éteindre la pompe de circulation.

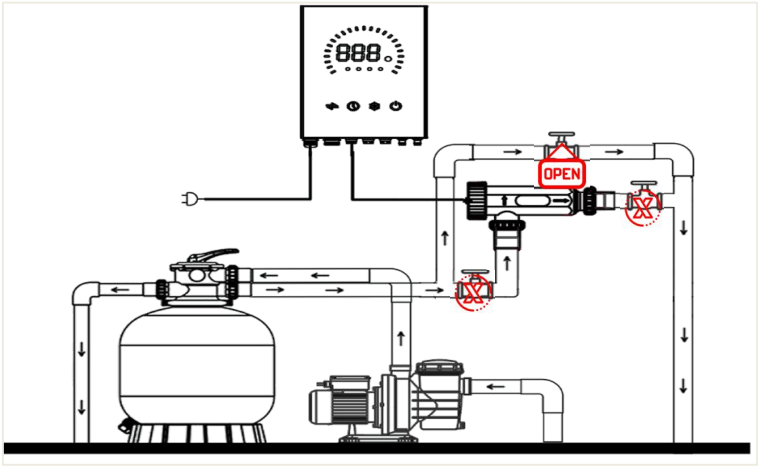

c.Dévissez les écrous aux deux extrémités de la cellule d'électrolyse, sortez la cellule d'électrolyse et assurez-vous que toute l'eau s'écoule.

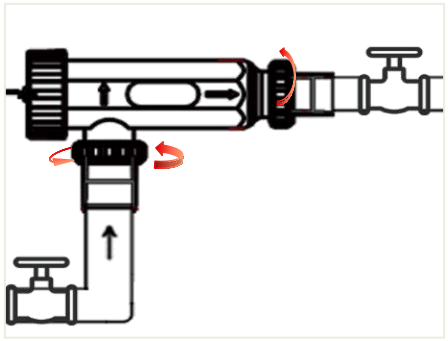

d. Tournez le couvercle dans le sens inverse des aiguilles d'une montre pour retirer la plaque de montage du réceptacle.

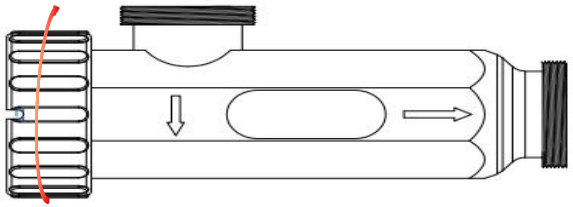

e.Enfin, sortez la plaque en titane du boîtier.



20.3 Vérifier l'accumulation

Vérifiez s'il y a du tartre, des dépôts minéraux ou des débris accumulés sur la cellule.

L'accumulation de tartre entravera la production de chlore et réduira l'efficacité de la cellule.

20.4 Préparer une solution de nettoyage

Habituellement, une solution d'acide chlorhydrique diluée (généralement un mélange d'eau et d'acide dans un rapport spécifique) est utilisée pour le nettoyage, avec de l'acide chlorhydrique et de l'eau dilués dans un rapport de 1:10 ou 1:5.

Nous recommandons également d'ajouter "Acid Magic" à votre solution, ce qui peut réduire la corrosion, diminuer le risque d'irritation cutanée ou de brûlures, réduire les émanations de 90% et maintenir ou améliorer les résultats de nettoyage. Il n'est pas nécessaire de diluer Acid Magic, ajoutez simplement la bonne quantité conformément aux instructions figurant sur l'étiquette du flacon.

Avant de préparer votre solution de nettoyage, lisez l'étiquette du produit, les instructions du fabricant et la fiche de données de sécurité sur le flacon pour connaître les instructions spécifiques sur la façon d'utiliser "Acid Magic" et "l'acide muriatique (chlorhydrique)" ensemble afin de garantir la sécurité et l'efficacité.

20.5 Trempage de la cellule

Faites tremper la cellule d'électrode dans la solution de nettoyage pendant 5 à 15 minutes, mais évitez un trempage excessif afin de ne pas altérer le matériau et les performances de la cellule d'électrode. Cela permet à la solution acide de dissoudre et d'éliminer le tartre.

20.6 Lavage minutieux

Après le trempage ou le brossage, rincez abondamment la cellule à l'eau claire pour éliminer tout reste de solution de nettoyage ou de débris.

20.7 Réinstallation

Réinstallez l'électrolyseur en vous assurant qu'il n'y a aucune fuite d'eau au niveau des raccords.

20.8 Redémarrer le système

Remettez l'appareil sous tension et redémarrez le système de l'électrolyseur. Surveillez le système pour vous assurer qu'il fonctionne correctement et produit du chlore efficacement.

20.9 Entretien régulier

Effectuez un entretien et un nettoyage réguliers, ce qui aide à prévenir l'accumulation excessive de tartre et maintient l'efficacité de l'électrolyseur.

Suivez les précautions de sécurité, telles que le port d'un équipement de protection lors de la manipulation de produits chimiques, afin de garantir un nettoyage sûr et efficace.